Panel LED Backlit para Empotrar

Paneles LED- Iluminación Comercial

84-100/LED/40W/40K | 146434 | T001-L004-F013-S002 | 7750902121770

LED · NO UVIR · ICC · A · 112° · C

Dimensiones

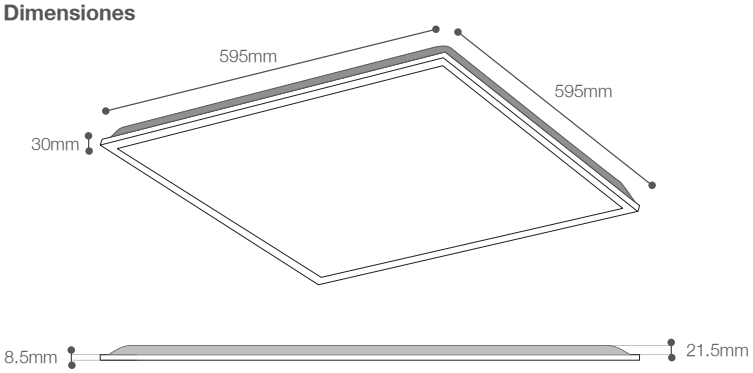

Datos técnicos

Potencia	40W
Temp.de color	4000K
Lúmenes	4000Lm
Eficiencia	100Lm/W
Voltaje	170-265V
Frecuencia	50-60Hz
Índice Protec.	IP20
CRI	80
Power factor	0.9
Tiempo de vida	50,000 h.
Clase de Aislamiento	Clase II

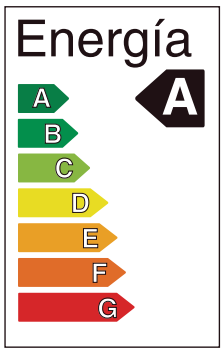

Descripción

Luminaria tipo Panel LED 40W con tecnología Backlit que brinda iluminación homogénea. Diseñado para proporcionar agradable confort visual. Tencnología que permite mayor eficiencia y tiempo de vida.

Características de la Luminaria

-Material cuerpo: Aluminio + Acero
-Material difusor: Poliestireno
-Acabado: Blanco Mate

-Dimensiones cuerpo: 595x595x30mm
-Colores: ◯ Blanco

Usos

-Espacios Comerciales
-Residenciales
-Oficinas

Atributos

-Encendido instantáneo
-Libre de mercurio
-Baja emision de calor
-Proteccion medio ambiente

IMPORTANTE:

INDISPENSABLE PARA UN BUEN FUNCIONAMIENTO CONTAR CON LÍNEA FASE Y NEUTRO (EN CABLEADO) DE NO SER ASÍ SE ACORTARÁ EL TIEMPO DE VIDA ÚTIL DE LA LUMINARIA, PRESENTARÁ PARPARDEO O NO SE APAGARÁ AL 100%.

LUMICENTER S.A.
Av. Felipe Pardo y Aliaga 422, San Isidro. Lima - Perú
Central Telefónica: (511) 441-9552
Email: ventas@lumicenter.com.pe
Web: www.lumicenter.com.pe