Panel LED Backlite para Empotrar/Suspender

Paneles LED- Iluminación Comercial

11-909/LED/48W/60K | 146133 | T001-L004-F013-S002 | 7750902109280

LED A 120° C

Dimensiones

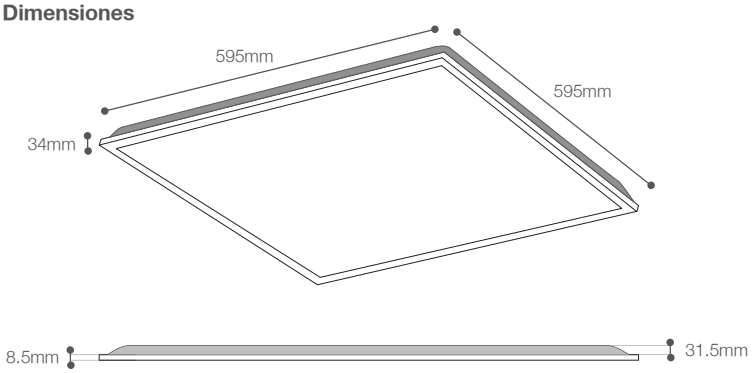

Datos técnicos

Potencia	48W
Temp.de color	6000K
Lúmenes	4800Lm
Eficiencia	100Lm/W
Voltaje	180-240V
Frecuencia	50-60Hz
Índice Protec.	IP20
CRI	80
Tiempo de vida	25,000 h.

Descripción

Luminaria tipo Panel LED 48W con difusor de polipropileno. Brinda iluminación homogénea. Diseñado para proporcionar agradable confort visual. Tencnología backlite que permite mayor eficiencia y tiempo de vida.

Características de la Luminaria

-Material cuerpo: PBT (Polimero termoplástico)+ Aluminio

-Acabado: Mate

-Dimensiones cuerpo: 595x595x34mm

-Colores: Blanco

Usos

-Espacios Comerciales
-Residenciales
-Oficinas

Atributos

-Encendido instantáneo

-Libre de mercurio
-Baja emision de calor

-Proteccion medio ambiente

Fotometría:

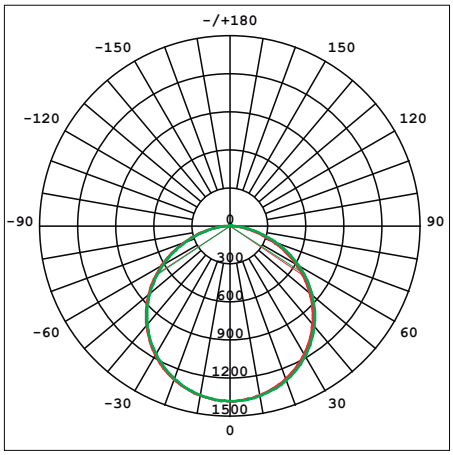

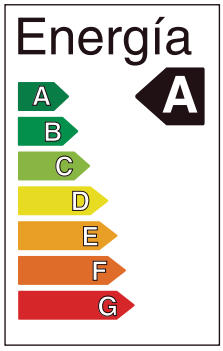

IMPORTANTE:

INDISPENSABLE PARA UN BUEN FUNCIONAMIENTO CONTAR CON LÍNEA FASE Y NEUTRO (EN CABLEADO) DE NO SER ASÍ SE ACORTARÁ EL TIEMPO DE VIDA ÚTIL DE LA LUMINARIA, PRESENTARÁ PARPARDEO O NO SE APAGARÁ AL 100%.

LUMICENTER S.A.
Av. Felipe Pardo y Aliaga 422, San Isidro. Lima - Perú
Central Telefónica: (511) 441-9552
Email: ventas@lumicenter.com.pe
Web: www.lumicenter.com.pe

Accesorios Complementarios
Panel LED

Paneles LED- Iluminación Comercial

*Los accesorios vienen por separado.

*Kit de suspensión

Descripción

Equipo: Kit de suspensión
Artículo: 144278
Código: 10-KIT-SUSP/PANEL-LED
Dimensiones: 1000mm
Material: Acero
Color:

Aplicación

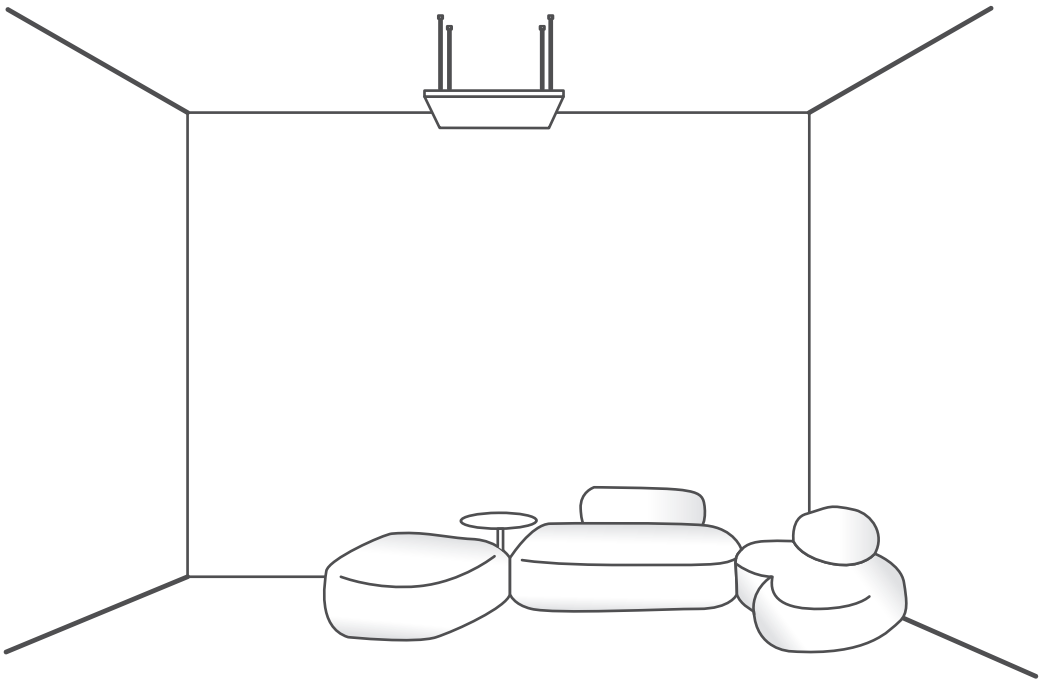

IMPORTANTE:
INDISPENSABLE PARA UN BUEN FUNCIONAMIENTO CONTAR CON LÍNEA FASE Y NEUTRO (EN CABLEADO) DE NO SER ASÍ SE ACORTARÁ EL TIEMPO DE VIDA ÚTIL DE LA LUMINARIA, PRESENTARÁ PARPARDEO O NO SE APAGARÁ AL 100%.

LUMICENTER S.A.
Av. Felipe Pardo y Aliaga 422, San Isidro. Lima - Perú
Central Telefónica: (511) 441-9552
Email: ventas@lumicenter.com.pe
Web: www.lumicenter.com.pe