Lámpara de Emergencia LED

Lámpara de Emergencia- Seguridad

72-101/LED/2X3W/75K | 146125 | T001-L006-F019-S002 | 7750902119548

LED 100° Clase II Aislamiento

Dimensiones

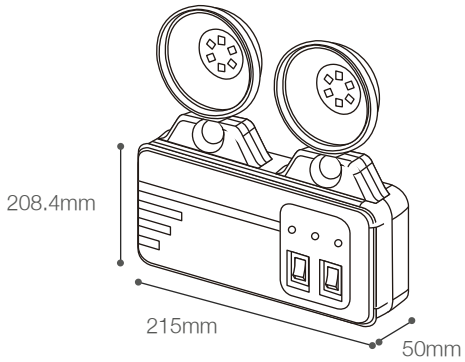

Datos técnicos

W	3W
K	7500K
Lm	360Lm
Lm/W	60Lm/W
V	110-240V
Hz	50-60Hz
Índice de Protección	IP20
CRI	80
Tiempo de carga	15-24 horas
Rango	80m²
Lifetime	50,000hrs
Temperatura de trabajo	0°C -40°C

Descripción

LLámpara de Emergencia LED 3W con batería incorporada de 4V 2000mAh. Tiempo de carga entre 15-24 horas. El tiempo de conversión una vez que se corta la corriente eléctrica es de ≤0.2 segundos. El tiempo de encendido o descarga es de 3 horas aproximadamente. Cuenta con dos faros que se puedes dirigir y encender independientemente.

Características de la Luminaria

-Material cuerpo: ABS
-Material difusor: Policarbonato
-Acabado: Mate
-Dimensiones cuerpo: 208.4x215x50mm
-Colores: Blanco

Usos

-Interiores Comerciales
-Residenciales
-Edificios múltiples
-Tiendas
-Oficinas
-Escaleras
-Lobby
-Sótanos
-Estacionamiento
-Plantas industriales
-Aulas
-Restaurantes

Atributos

-Encendido instantáneo
-Libre de mercurio
-Baja emision de calor
-Proteccion medio ambiente

Fotometría

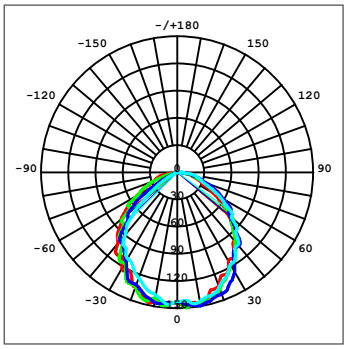

*Indispensable para un buen funcionamiento contar con línea fase y neutro (en cableado) de no ser así se acortará el tiempo de vida de la luminaria, presentará parpadeo o no se apagará al 100%.

LUMICENTER S.A.
Av. Felipe Pardo y Aliaga 422, San Isidro. Lima - Perú
Central Telefónica: (511) 441-9552
Email: ventas@lumicenter.com.pe
Web: www.lumicenter.com.pe